Attache-tube flexible

Référence : 073568

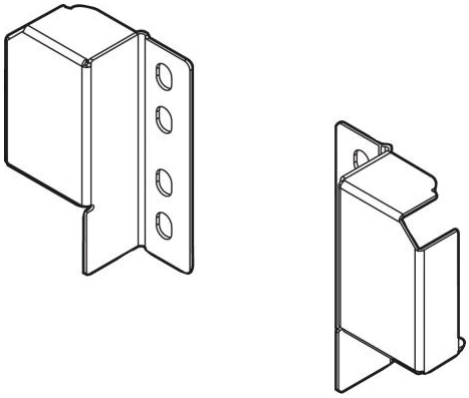

Prix net client :

0,89 € HT

soit 1,07 € TTC

Références produits

RÉFÉRENCE	FINITION	UNITÉ DE VENTE	PRIX NET HT
073568	Blanc	1 pièce	0,89 €
073567	Gris	1 pièce	0,96 €