Seuil de porte d'entrée 4113

Référence : 008897

Vachette
ASSA ABLOY

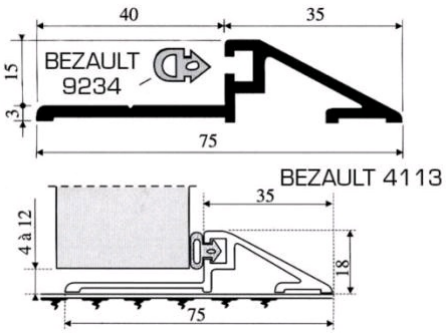

Description

RÉNOVATION

Seuil d'étanchéité en aluminium pour la partie basse des portes bois. Largeur : 75 mm.
Longueur : 4 m. En aluminium brut.
Conforme aux normes de hauteur pour le passage des personnes à mobilité réduite.

Références produits

RÉFÉRENCE	FINITION	LONGUEUR (M)	UNITÉ DE VENTE	RETRAIT MAGASIN
008897	Aluminium brut	4	1 pièce	Oui