Serrure en applique 1 point horizontale à pêne dormant - 134500

Référence : 017323

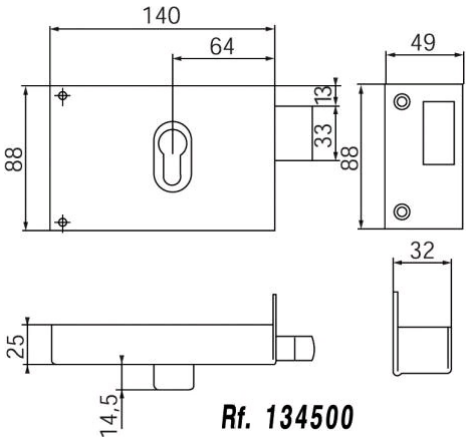

Description

Pêne dormant en acier zingué (course : 23 mm).
Axe 64 mm. Entraxe 57 mm.
Disponible en main droite ou main gauche, tirant ou poussant.
Finition : peinture époxy noire.
Livrée avec gâche et vis de fixation.

Livrée sans cylindre (à commander séparément).
Photo de serrure à : Droite.

+ Produits

Usage très intensif
Fonction équerre : ouverture à la clé

Références produits

RÉFÉRENCE	SENS	AXE (MM)	UNITÉ DE VENTE
017323	Droite	64	1 pièce
017324	Gauche	64	1 pièce