Eléments pour tiroir à l'anglaise LÉGRABOX - Set attache-façade - Hauteur K

Référence : 087107

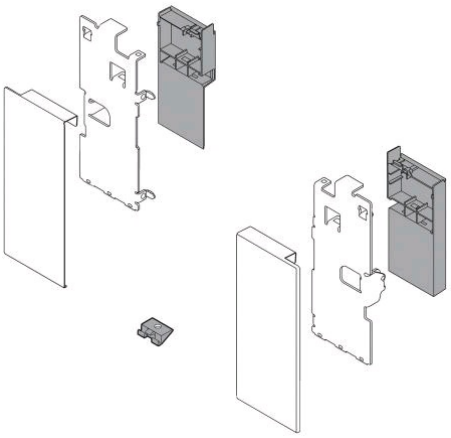

Description

Set d'attache-façade à l'anglaise composé de :

- 2 attache-façade droite/gauche
- 2 caches extérieurs droite/gauche
- 1 pièce de maintien
- vis.

Références produits

RÉFÉRENCE	FINITION	MODÈLE	UNITÉ DE VENTE
087107	Gris orion mat	ZI7.0KS0	1 pièce
087108	Blanc soie mat	ZI7.0KS0	1 pièce
087109	Noir terra	ZI7.0KS0	1 pièce