Contre-plaque d'arrêt

Référence : 087118

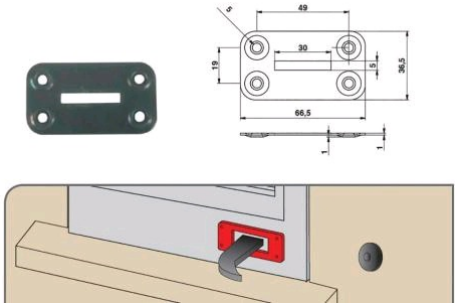

Description

En acier.

Dimensions = longueur x largeur x épaisseur.

4 trous pour vis de 4 mm. Ouverture : 30 x 5 mm.

Références produits

RÉFÉRENCE	FINITION	DIMENSIONS (MM)	UNITÉ DE VENTE
087118	Zingué	66 x 37 x 1	1 pièce
084896	Noir	66 x 37 x 1	1 pièce