Antipanique 1820 PREMIUM - 2 points

Référence : 022353

Vachette
ASSA ABLOY

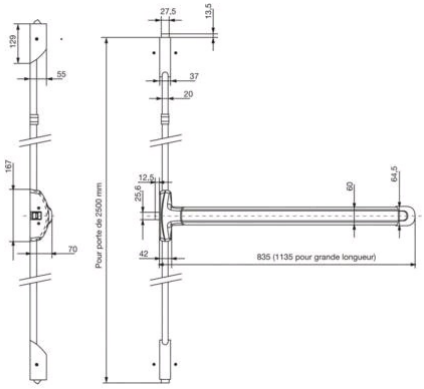

Description

Réversible. Paquetage compact. Recoupable (jusqu'à 450 mm).
Pour portes alu, PVC, métal et bois de :
- Hauteur maxi 2500 mm
- Largeur maxi 1300 mm
- Epaisseur maxi 80 mm

Apte à équiper des portes CFPF 2 heures en standard.

Références produits

RÉFÉRENCE	LONGUEUR (MM)	FINITION	UNITÉ DE VENTE
022353	850	Gris alu	1 pièce
022596	1150	Blanc	1 pièce
022595	1150	Gris alu	1 pièce