Coulisses MOVENTO TIP-ON BLUMOTION - 40 kg

Référence : 076929

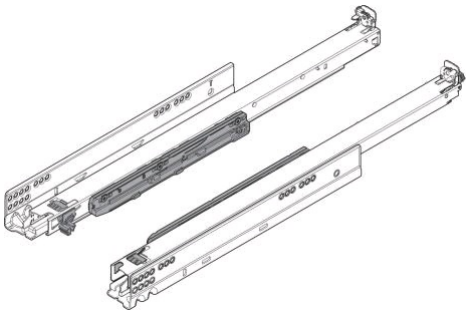

Description

Coulisse charge 40 kg, sortie totale, avec TIP-ON, l'aide mécanique à l'ouverture intégré et BLUMOTION.

Forces d'ouverture très faibles. Coulissement ultra-léger synchronisé.

Réglage quadridimensionnel :

- réglage latéral +/- 1,5 mm
- réglage en hauteur + 3 mm
- réglage de l'inclinaison
- réglage en profondeur +/- 2 mm (option).

Stabilisation latérale optimale pour les coulissants larges avec de faibles longueurs nominales.

Références produits

RÉFÉRENCE	MODÈLE	LONGUEUR (MM)	CHARGE (KG)	UNITÉ DE VENTE
076929	760H2700M	270	40	1 pièce
076930	760H3000M	300	40	1 pièce
076931	760H3500M	350	40	1 pièce
076932	760H4000M	400	40	1 pièce
076933	760H4500M	450	40	1 pièce